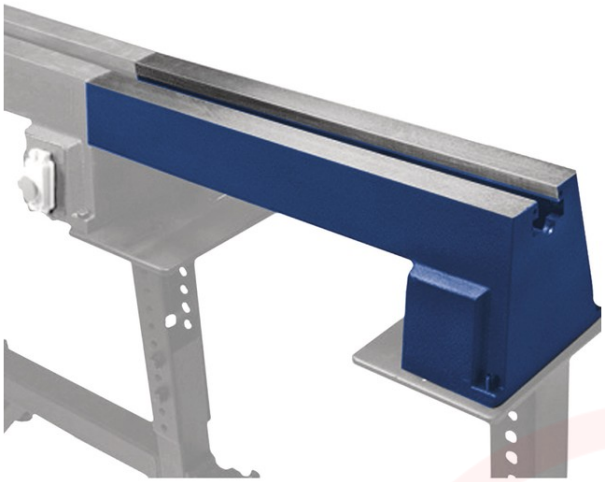

EXTENSÃO PARA DB 510 PRO VARIO

SKU: 5831010

A Extensão DB 510 Pro Vario é o acessório indispensável para o seu torno Holzkraft, permitindo alargar a distância entre pontos até 1118 mm para o trabalho em peças de maior dimensão com total estabilidade.

SOBRE

A Extensão DB 510 Pro Vario foi concebida para elevar a versatilidade do seu torno, permitindo alcançar uma largura de ponta de 1118 mm. Esta extensão robusta é a solução ideal para profissionais que necessitam de trabalhar peças de maior comprimento, garantindo a precisão e a estabilidade exigidas pelos padrões de qualidade Holzkraft.

Equipamentos para profissionais PROFISSIONAL

Características Técnicas:

- Comprimento do produto: 880 mm
- Largura do produto: 460 mm
- Altura do produto: 260 mm
- Peso líquido: 43 kg
- Compatibilidade: Torno DB 510 Pro Vario
- Capacidade de extensão: Até 1118 mm de distância entre pontos
- Construção: Ferro fundido de alta resistência
- Estabilidade: Elevada rigidez para redução de vibrações
- Aplicação: Torneamento de peças longas
- Qualidade: Padrão profissional Holzkraft

INFORMAÇÃO TÉCNICA

Comprimento aprox.	880 mm
Largura/profundidade aprox.	460 mm
Altura aprox.	260 mm
Peso líquido aprox.	43 kg

SOBRE A MARCA

A Holzkraft oferece várias linhas de produtos especialmente adaptadas a vários grupos de usuários, de modo a diferenciar os requisitos, desde máquinas para pequenas empresas, escolas, municípios e usuários particulares exigentes que trabalham com profissionalismo e precisão, bem como para comércio e artesanato. Também produz máquinas padrão pesadas e máquinas especiais para produção.

A experiência de décadas em conjunto com as exigências dos seus clientes forma a base para máquinas modernas, seguras e acima de tudo potentes.