

LAVADORA ALTA PRESSÃO 150 BAR HD 6/15 M ST

SKU: KAHD6/15MST

Compacta unidade de motor/bomba HD 6/15 M St para uso estacionário, com motor CA, montagem na parede, vazão de 600 litros por hora e alívio automático de pressão.

IMAGENS ADICIONAIS


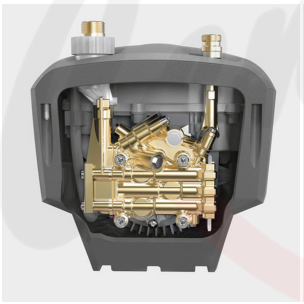




SOBRE

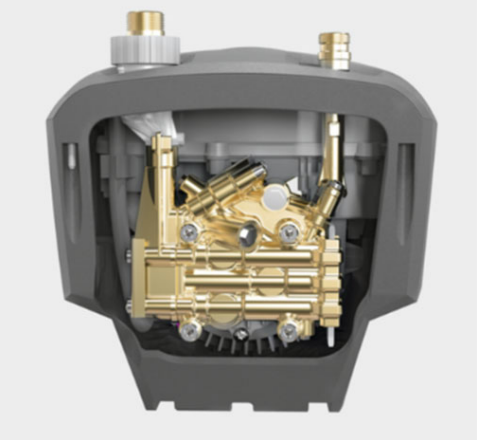





Propriedades gerais:
A recém-desenvolvida bomba axial de 3 pistões com pistões de aço inoxidável endurecido e o núcleo da poderosa unidade de motor/bomba HD 6/15 M St com motor CA, oferece até 20% mais eficiência energética e desempenho de limpeza, garante uma longa vida útil e garante sem esforço uma pressão de trabalho de 150 bar. Para proteger a bomba, está integrado um filtro "fino" de água que remove de forma fiável as partículas de sujidade da água recuperada. O recurso de alívio automático de pressão também protege a bomba e outros componentes de alta pressão de possíveis cargas na operação de espera. Além disso, a máquina de classe média tem um design extremamente fácil de usar e de manutenção, o que significa que todos os componentes importantes podem ser facilmente acedidos. Pode ser usada na posição vertical ou horizontal.

Equipamentos de alta qualidade:
- O alívio automático de pressão para proteger os componentes prolonga sua vida útil;
- Potente motor elétrico de 2 polos refrigerado a ar;
- Cabeça de cilindro de latão de alta qualidade.

Operação flexível:
- Preparada para operação estacionária;
- Fixação simples e robusta de 3 pontos para montagem na parede na parte traseira da unidade;
- Design compacto e com economia de espaço;
- As possibilidades de armazenamento integradas reduzem os tempos de configuração.

Manutenção fácil:
- Fácil acesso ao cabeçote através da parte aberta na parte inferior da máquina;
- Acesso rápido à caixa elétrica pela simples remoção da tampa da máquina;
- Filtro "fino" de água, grande e de fácil acesso para proteger a bomba contra partículas de sujidade na água.

Maior eficiência energética:
- Bomba axial de 3 pistões recentemente desenvolvida com perdas de fluxo e pressão consideravelmente reduzidas;
- Aumento de 20% no desempenho de limpeza e eficiência energética.

Equipado com:

- Alívio automático de pressão.
- Sem mangueira e sem lança e pistola de alta pressão.

Referência Karcher: 1.150-950.0

INFORMAÇÃO TÉCNICA

Tensão de alimentação	220V -230V / 50Hz – 60Hz
Vazão	560 l/h
Temperatura de entrada	60°C
Pressão de trabalho	150 bar
máx. pressão	225 bar
Potência	3100W
Peso	20,5kg
Dimensões (C x L x A)	290x300x565mm

SOBRE A MARCA

A Karcher foi fundada em 1935 pelo inventor Alfred Kärcher, vindo a tornar-se na maior fabricante de equipamentos e soluções de limpeza do mundo após a invenção da primeira lavadora de alta pressão com água quente da Europa, em 1950.

A Kärcher possui uma filosofia de inovação clara e simples: inovação é o que beneficia as pessoas. A Kärcher

continua a ser uma empresa familiar até hoje, com sede em Winnenden, Alemanha.

29/11/2026 | Imagens não contratuais. Ressalvam-se eventuais erros tipográficos ou de impressão.