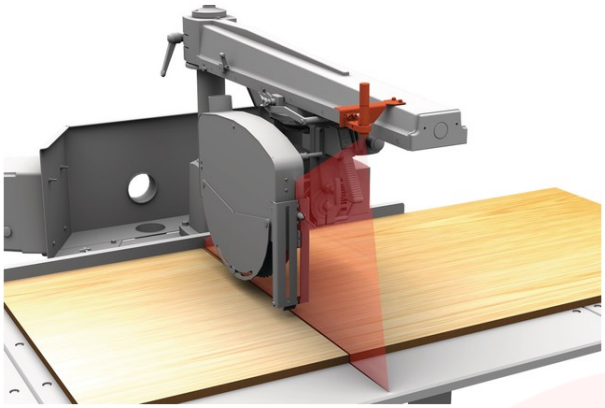

LINHA DE CORTE LASER PARA SERRA RADIAL RAS

SKU: 5660000

A Linha de Corte Laser para Serra Radial RAS garante uma precisão absoluta em cada corte, permitindo uma visualização clara e imediata da trajetória da lâmina sobre a peça de madeira para resultados profissionais e sem erros.

SOBRE

A Linha de Corte Laser para Serra Radial RAS é o acessório indispensável para quem procura elevar o rigor dos seus trabalhos de carpintaria. Este sistema de projeção laser projeta uma linha de referência nítida diretamente sobre o material, permitindo um posicionamento exato da peça antes de iniciar o corte. Ao eliminar as incertezas no alinhamento, este dispositivo reduz drasticamente o desperdício de material e assegura que cada corte seja executado exatamente onde pretende, proporcionando um fluxo de trabalho mais rápido e seguro.

A instalação é simples e intuitiva, integrando-se perfeitamente na estrutura da sua serra radial, sendo uma solução robusta desenhada para suportar o ambiente exigente de uma oficina profissional. Com esta linha laser, a precisão deixa de ser uma preocupação, permitindo-lhe concentrar-se totalmente na qualidade do acabamento dos seus projetos.

Equipado com:

- Módulo de projeção laser de alta visibilidade
- Kit de montagem para serra radial RAS
- Fonte de alimentação dedicada

Características Técnicas:

- Tipo de laser: Classe 2
- Cor do laser: Vermelho de alta visibilidade
- Compatibilidade: Serras radiais série RAS

- Alimentação: Adaptador AC/DC incluído
- Precisão de alinhamento: +/- 0.5 mm
- Tipo de montagem: Fixação direta no braço da serra
- Resistência a vibrações: Elevada
- Temperatura de operação: 0 a 40 graus Celsius
- Comprimento da linha: Ajustável conforme a largura de corte
- Peso: 0.3 kg

INFORMAÇÃO TÉCNICA

SOBRE A MARCA

A Holzstar fornece máquinas de alta qualidade para os mais diversos tipos de usuários, como modelistas, decoradores de interiores, fabricantes de móveis, construtores, fabricantes de brinquedos, entusiastas do artesanato entre outros.

As ferramentas Holzstar trabalham com precisão e cumprem com os padrões e regulamentos europeus, com um gama abrangente sempre fieis ao lema ”Tudo de uma fonte”.