

LUNETA FIXA 10-185MM PARA TX5216

SKU: 3438023

A Luneta Fixa 10-185mm para TX5216 garante estabilidade superior em peças longas com uma capacidade de passagem máxima de 125mm.

IMAGENS ADICIONAIS

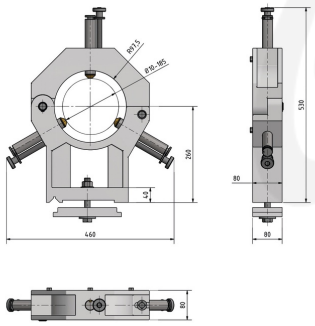

SOBRE

A Luneta Fixa 10-185mm para TX5216 é um acessório indispensável para o torneamento de precisão de peças longas e finas. Concebida para assegurar a máxima estabilidade, esta luneta evita a deflexão da peça durante o processo de maquinagem, garantindo resultados de alta qualidade.

- Proporciona um suporte firme para evitar vibrações durante o corte.
- Construção robusta que assegura uma longa vida útil em ambiente industrial.
- Instalação rápida e ajuste preciso para otimizar os fluxos de trabalho.

Principais Características:

- **Capacidade de passagem máxima:** 125mm
- **Compatibilidade:** TX5216

INFORMAÇÃO TÉCNICA

Passagem máx.	125 mm

SOBRE A MARCA

As máquinas da Optimum para trabalhos em metais, são caracterizadas por altos padrões de qualidade. Há mais de 20 anos que a Optimum Maschine está empenhada no desenvolvimento, construção e produção dos seus produtos. Todos os artigos da Optimum possuem uma qualidade, precisão e longevidade que as diferenciam do restante mercado de máquinas ligadas aos metais.

 Imagens não contratuais. Ressalvam-se eventuais erros tipográficos ou de impressão.