MACACO PARA CAIXA DE VELOCIDADES COM PLACA 1000KG

SKU: KS160.1330

Macaco para caixa de velocidades com placa de suporte ajustável, 1 tonelada.

IMAGENS ADICIONAIS

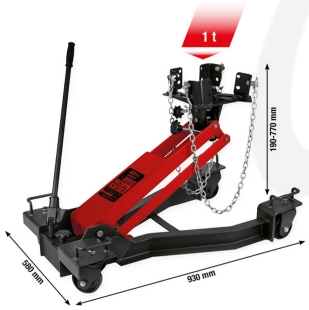

SOBRE

Propriedades gerais:
- Ideal para a desmontagem e montagem segura de caixas de velocidades;
- Modelo pesado e robusto;
- Levantamento simples devido à bomba manual hidráulica;
- Regulação contínua possibilita um posicionamento preciso;
- Área de trabalho especialmente profunda;

- Possibilidade de baixar a carga de modo controlado;
- Placa de receção, com inclinação e posição ajustáveis;
- Comprimento ajustável da placa base;
- Mesa ajustável em inclinação / dianteira 7°, traseira 7°, lateral 10°;
- Inclui calhas de retenção com correntes de retenção para fixação;
- Espaçamento de correntes de ajustável;
- Elevada estabilidade devido ao chassis largo;
- Boa manobrabilidade devido às quatro direcionais metálicas resistentes a óleos e ácidos;
- Alcance extragrande para o levantamento;
- Proteção contra sobrecarga por válvula de alívio de pressão de segurança;
- A tecnologia Safety Bypass impede fugas de óleo;
- Ideal e adequado para a utilização diária na oficina;
- Estrutura maciça em aço.

INFORMAÇÃO TÉCNICA

Capacidade máx.:	1T
Altura máx em mm:	770
Altura mín em mm:	190
Material:	Aço

SOBRE A MARCA

Desde 1992 a KSTools tem vindo a desenvolver ferramentas e máquinas de qualidade excecional para o ramo automóvel. Este esforço constante e inovação são uma parte central dos esforços da equipa que conta já com

mais de 350 funcionários.

As soluções da KSTools focam-se na alta qualidade e relação preço-desempenho atraente, orientada para soluções e flexibilidade. Fornecendo produtos inteligentes e duráveis para usuários nos mais diversos ramos, tanto na área de ferramentas padrão quanto especiais.