

MARTELO COMBINADO A BATERIA KH 18 LTX BL 24

SKU: 4350171384

Martelo combinado KH 18 LTX BL 24 a bateria muito leve e compacto.

IMAGENS ADICIONAIS





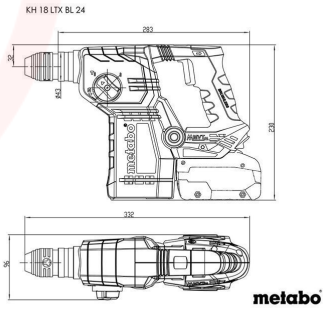

SOBRE

- Com motor sem escovas para furar com pouco esforço em qualquer posição de trabalho;
- Potência máxima de furação, eficiência e durabilidade graças à tecnologia Brushless e ao mecanismo de percussão de elevado rendimento;
- Furar sem poeiras com uma extração de poeiras externa ESA plus;
- Martelo combinado com 3 funções: furar com percussão, furar e demolir;
- Metabo VibraTech (MVT): trabalhar sem prejudicar a saúde e com pouco esforço mesmo na utilização contínua;

- Sistema eletrónico de onda plena Vario-Tacho-Constamatic (VTC) para trabalhar com rotações adequadas ao material, que se mantêm constantes mesmo sob carga;
- Dispositivo eletrónico de arranque suave para iniciar a perfuração com precisão;
- Embraiagem de trincos de segurança: desacoplamento mecânico do acionamento em caso de bloqueio da broca, para trabalhar em segurança;
- Luz de trabalho LED para uma visualização perfeita da zona a furar;
- Muitas marcas, um sistema de baterias: este produto é combinável com todas as baterias de 18V e carregadores das marcas CAS: www.cordless-alliance-system.com.

Equipada com:
- Sem bateria, sem carregador;
- Punho adicional revestido a borracha;
- Limitador de profundidade;
- MetaBOX 165 L.

Referência Metabo: 601713840

INFORMAÇÃO TÉCNICA

Voltagem da bateria	18 V
Energia máx. por golpe (EPTA)	2.2 J
Número máx. de impactos	4750 bpm
Ø de perfuração em betão com brocas de percussão	24 mm / 1 "
Ø de perfuração em alvenaria com coroas de perfuração	82 mm / 3 7/32 "
Ø de perfuração em aço	13 mm / 1/2 "
Ø de perfuração em madeira macia	30 mm / 1 3/16 "
Rotações	0 – 1280 rpm
Encabadouro	SDS-plus
Peso	2,7kg

SOBRE A MARCA

Em 1923 Albert Schnizler construiu o primeiro berbequim manual chamado “Metallbohrdreher”, tendo sido esta a origem para a escolha do nome da Metabo, hoje com mais de 25 subsidiárias em todo o mundo, estando os seus produtos disponíveis em quase todos os países do mundo.

Apostando fortemente na inovação a Metabo conta já com mais de 700 patentes produzindo ferramentas líderes para as indústrias metalúrgica, industrial, de construção e renovação em todo o mundo. Além equipamentos com fio a Metabo está também totalmente empenhada em desenvolver uma gama totalmente sem fio.