

MARTELO COMBINADO KH 18 LTX 24 (2X 4,0AH)

SKU: 4350171251

Martelo combinado a bateria 18V com 3 funções: furar com percussão, furar e demolir.

IMAGENS ADICIONAIS



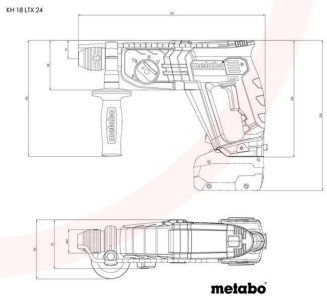

SOBRE

- Furar sem poeiras com uma extração de poeiras externa ESA plus;
- Sistema eletrónico Vario (V) para trabalhar com rotações adequadas ao material;
- Dispositivo eletrónico de arranque suave para iniciar a perfuração com precisão;
- Embraiagem de trincos de segurança: desacoplamento mecânico do acionamento em caso de bloqueio da broca, para trabalhar em segurança;
- Com ponto de fixação para cintos de fixação de ferramentas para trabalhar em altura;

- Luz de trabalho LED para uma visualização perfeita da zona a furar;
- Muitas marcas, um sistema de baterias: este produto é combinável com todas as baterias de 18V e carregadores das marcas CAS: www.cordless-alliance-system.com.

Equipada com:
- Carregador ASC 55 "AIR COOLED";
- MetaBOX 165 L;
- Punho adicional;
- Limitador de profundidade;
- 2 Baterias Li-Power (18 V/4,0 Ah).

Referência Metabo: 601712510

INFORMAÇÃO TÉCNICA

Tipo de Bateria	Li-Power
Capacidade da bateria	2 x 4 Ah
Voltagem da bateria	18 V
Energia máx. por golpe (EPTA)	2.1 J
Número máx. de impactos	5200 bpm
Ø de perfuração em betão com brocas de percussão	24 mm / 1 "
Ø de perfuração em alvenaria com coroas de perfuração	68 mm / 2 11/16 "
Ø de perfuração em aço	13 mm / 1/2 "
Ø de perfuração em madeira macia	30 mm / 1 3/16 "
Rotações	0 – 1400 rpm

SOBRE A MARCA

Em 1923 Albert Schnizler construiu o primeiro berbequim manual chamado “Metallbohrdreher”, tendo sido esta a origem para a escolha do nome da Metabo, hoje com mais de 25 subsidiárias em todo o mundo, estando os seus produtos disponíveis em quase todos os países do mundo.

Apostando fortemente na inovação a Metabo conta já com mais de 700 patentes produzindo ferramentas líderes para as indústrias metalúrgica, industrial, de construção e renovação em todo o mundo. Além equipamentos com fio a Metabo está também totalmente empenhada em desenvolver uma gama totalmente sem fio.