

MESA CRUZADA KT 120

SKU: 3356595

A Mesa Cruzada KT 120 apresenta um curso do eixo X de 220 mm para operações de maquinação de alta precisão.

IMAGENS ADICIONAIS

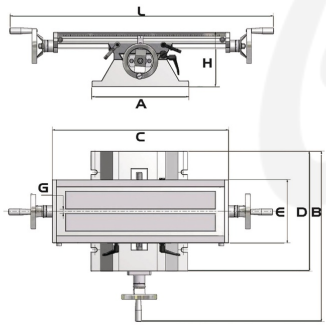

SOBRE

A Mesa Cruzada KT 120 é um acessório indispensável para fresadoras, garantindo movimentos lineares suaves e precisos. A sua construção robusta assegura estabilidade durante processos complexos de maquinação em oficina.

- Proporciona um posicionamento exato para trabalhos de fresagem detalhados.
- Compatível com diversos modelos de máquinas de oficina Optimum.
- Superfície de trabalho fresada com ranhuras em T para fixação segura de peças.

Principais Características:

- **Tamanho da ranhura em T:** 10 mm
- **Curso do eixo X:** 220 mm
- **Curso do eixo Y:** 165 mm
- **Capacidade de carga máxima:** 40 kg

INFORMAÇÃO TÉCNICA

Largura da base	222 mm
Comprimento da base	280 mm
Comprimento (produto) aprox.	506 mm
Comprimento da mesa	400 mm
Largura/profundidade (produto) aprox.	400 mm
Largura da mesa	120 mm
Altura (produto) aprox.	140 mm
Tamanho da ranhura	10 mm
Peso líquido aprox.	22 kg
Capacidade de carga	40 kg
Curso do eixo	165 mm

SOBRE A MARCA

OPTIMUM®
MASCHINEN - GERMANY

As máquinas da Optimum para trabalhos em metais, são caracterizadas por altos padrões de qualidade. Há mais de 20 anos que a Optimum Maschine está empenhada no desenvolvimento, construção e produção dos seus produtos. Todos os artigos da Optimum possuem uma qualidade, precisão e longevidade que as diferenciam do restante mercado de máquinas ligadas aos metais.

29/11/2026 | Imagens não contratuais. Ressalvam-se eventuais erros tipográficos ou de impressão.