

MESA CRUZADA KT 179

SKU: 3356596

A Mesa Cruzada KT 179 permite um curso preciso do eixo X de 287 mm para operações de maquinação exigentes.

IMAGENS ADICIONAIS

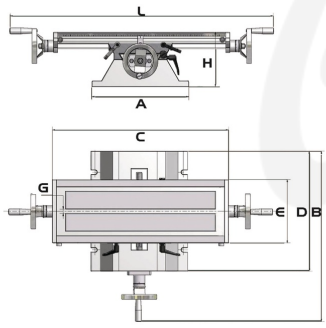

SOBRE

A Mesa Cruzada KT 179 é um acessório de alta precisão concebido para complementar o desempenho de fresadoras e berbequins de coluna em ambientes industriais. A sua estrutura robusta assegura uma base estável para a fixação segura de peças, facilitando movimentos precisos em múltiplos eixos com uma suavidade operacional superior.

Este equipamento é construído com materiais de elevada durabilidade, garantindo uma resistência mecânica necessária para suportar ciclos de trabalho intensivos. A regulação milimétrica e a facilidade de manuseamento

tornam este componente indispensável para oficinas que procuram elevar a qualidade das suas produções mecânicas.

- Movimentos precisos e suaves nos eixos X e Y para operações de maquinação complexas.
- Estrutura de alta resistência que garante estabilidade durante a execução de tarefas pesadas.
- Compatibilidade versátil com diversos equipamentos de perfuração e fresagem.

Principais Características:

- **Curso do eixo X:** 287 mm
- **Curso do eixo Y:** 167 mm
- **Capacidade de carga máxima:** 55 kg
- **Tamanho da ranhura em T:** 12 mm

INFORMAÇÃO TÉCNICA

Largura da base	274 mm
Comprimento da base	340 mm
Comprimento (produto) aprox.	748 mm
Comprimento da mesa	500 mm
Largura/profundidade (produto) aprox.	483 mm
Largura da mesa	180 mm
Altura (produto) aprox.	155 mm
Tamanho da ranhura	12 mm
Peso líquido aprox.	40 kg
Capacidade de carga	55 kg
Curso do eixo	167 mm

SOBRE A MARCA

As máquinas da Optimum para trabalhos em metais, são caracterizadas por altos padrões de qualidade. Há mais de 20 anos que a Optimum Maschine está empenhada no desenvolvimento, construção e produção dos seus produtos. Todos os artigos da Optimum possuem uma qualidade, precisão e longevidade que as diferenciam do restante mercado de máquinas ligadas aos metais.

29/11/2026 | Imagens não contratuais. Ressalvam-se eventuais erros tipográficos ou de impressão.