

MESA CRUZADA KT 180

SKU: 3356591

A Mesa Cruzada KT 180 proporciona um curso preciso no eixo X de 480 mm para operações de fresagem e perfuração.

IMAGENS ADICIONAIS

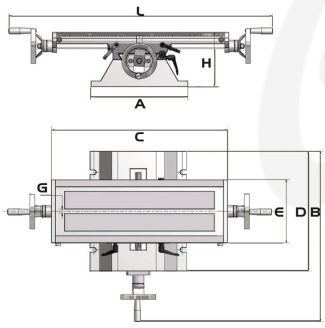

SOBRE

A Mesa Cruzada KT 180 é uma solução robusta para profissionais que procuram precisão em tarefas de maquinação. Com um design ergonómico e elevada estabilidade, garante um movimento suave e controlado durante todo o processo produtivo.

- Elevada capacidade de carga permitindo o manuseamento de peças pesadas com segurança.
- Ranhuras em T normalizadas para uma fixação rápida e versátil de mordentes ou acessórios.
- Movimentação precisa nos eixos X e Y para resultados consistentes em oficinas de metalomecânica.

Principais Características:

- **Tamanho da ranhura em T:** 12 mm
- **Curso do eixo X:** 480 mm
- **Curso do eixo Y:** 170 mm
- **Capacidade de carga máxima:** 55 kg

INFORMAÇÃO TÉCNICA

Largura da base	274 mm
Comprimento da base	340 mm
Comprimento (produto) aprox.	948 mm
Comprimento da mesa	700 mm
Largura/profundidade (produto) aprox.	483 mm
Largura da mesa	180 mm
Altura (produto) aprox.	155 mm
Tamanho da ranhura	12 mm
Peso líquido aprox.	52 kg
Capacidade de carga	55 kg
Curso do eixo	170 mm

SOBRE A MARCA

OPTIMUM®
MASCHINEN - GERMANY

As máquinas da Optimum para trabalhos em metais, são caracterizadas por altos padrões de qualidade. Há mais de 20 anos que a Optimum Maschine está empenhada no desenvolvimento, construção e produção dos seus produtos. Todos os artigos da Optimum possuem uma qualidade, precisão e longevidade que as diferenciam do restante mercado de máquinas ligadas aos metais.

29/11/2026 | Imagens não contratuais. Ressalvam-se eventuais erros tipográficos ou de impressão.