

MESA CRUZADA KT 210

SKU: 3356600

A Mesa Cruzada KT 210 oferece uma elevada precisão de maquinação com um curso do eixo X de 480 mm.

IMAGENS ADICIONAIS

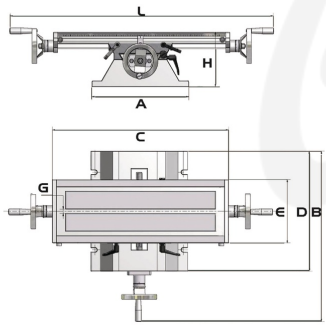

SOBRE

A Mesa Cruzada KT 210 é um acessório essencial para a otimização de trabalhos de fresagem e perfuração em máquinas operatrizes. Construída com materiais de alta qualidade, assegura uma operação estável e duradoura mesmo sob condições de trabalho exigentes.

- Projetada para garantir um movimento linear preciso e suave.
- Superfície de fixação robusta para uma maior segurança durante a maquinação.
- Compatibilidade versátil com diversos modelos de máquinas-ferramenta industriais.

Principais Características:

- **Tamanho da ranhura em T:** 14 mm
- **Capacidade de carga máxima:** 80 kg
- **Curso do eixo X:** 480 mm
- **Curso do eixo Y:** 210 mm

INFORMAÇÃO TÉCNICA

Largura da base	280 mm
Comprimento da base	362 mm
Comprimento (produto) aprox.	1060 mm
Comprimento da mesa	730 mm
Largura/profundidade (produto) aprox.	538 mm
Largura da mesa	210 mm
Altura (produto) aprox.	185 mm
Tamanho da ranhura	14 mm
Peso líquido aprox.	84 kg
Capacidade de carga	80 kg
Curso do eixo	210 mm

SOBRE A MARCA

OPTIMUM®
MASCHINEN - GERMANY

As máquinas da Optimum para trabalhos em metais, são caracterizadas por altos padrões de qualidade. Há mais de 20 anos que a Optimum Maschine está empenhada no desenvolvimento, construção e produção dos seus produtos. Todos os artigos da Optimum possuem uma qualidade, precisão e longevidade que as diferenciam do restante mercado de máquinas ligadas aos metais.

29/11/2026 | Imagens não contratuais. Ressalvam-se eventuais erros tipográficos ou de impressão.