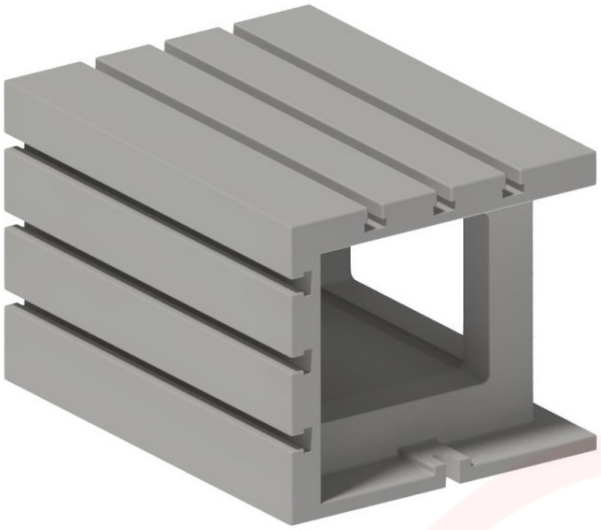

MESA DE FIXAÇÃO 600X445X380MM

SKU: 3049204

A Mesa de Fixação 600x445x380mm proporciona uma base robusta e estável para a realização de trabalhos de fixação precisos em ambiente industrial.

SOBRE

Esta mesa de fixação é o complemento essencial para profissionais que procuram estabilidade e fiabilidade na organização da sua área de trabalho. A sua construção sólida garante uma excelente durabilidade, sendo ideal para suportar componentes durante processos de maquinação exigentes.

- Design robusto que garante uma elevada estabilidade durante a operação.
- Superfície de apoio ampla que permite a fixação segura de diversas peças de trabalho.
- Excelente compatibilidade com equipamentos de oficina que requerem uma base de suporte firme.

Principais Características:

- **Material:** Construção metálica de alta resistência
- **Tipo de mesa:** Fixação industrial
- **Versatilidade:** Adaptável a diversas configurações de oficina

INFORMAÇÃO TÉCNICA

Comprimento (produto) aprox.	600 mm

Largura/profundidade (produto) aprox.	445 mm
Altura (produto) aprox.	380 mm
Peso líquido aprox.	144 kg

SOBRE A MARCA

As máquinas da Optimum para trabalhos em metais, são caracterizadas por altos padrões de qualidade. Há mais de 20 anos que a Optimum Maschine está empenhada no desenvolvimento, construção e produção dos seus produtos. Todos os artigos da Optimum possuem uma qualidade, precisão e longevidade que as diferenciam do restante mercado de máquinas ligadas aos metais.