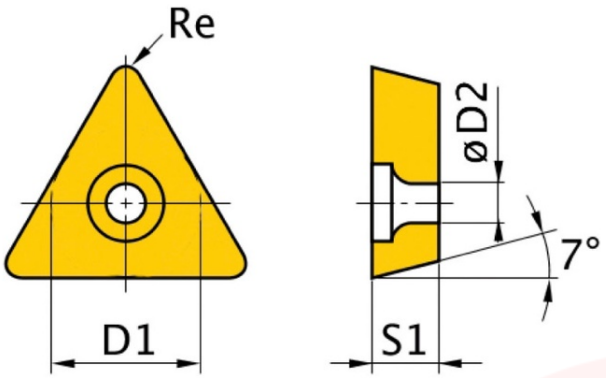

PASTILHAS HM ISO TCMT110204

SKU: 3441762

As Pastilhas HM ISO TCMT110204 oferecem uma geometria de corte precisa para aplicações de torneamento industrial.

SOBRE

As Pastilhas HM ISO TCMT110204 são componentes de alto desempenho desenvolvidos para garantir a máxima eficiência em operações de maquinação. Estes insertos são concebidos com materiais de elevada dureza para proporcionar uma excelente resistência ao desgaste em condições de corte exigentes.

- Elevada precisão dimensional que assegura um acabamento superior nas peças trabalhadas.
- Geometria otimizada que reduz as vibrações e melhora a evacuação de apara.
- Compatibilidade versátil com diversos suportes de torneamento, permitindo uma integração simples no parque de máquinas existente.

Principais Características:

- **Material:** Metal Duro (HM)
- **Norma:** ISO
- **Tipo de pastilha:** TCMT
- **Tamanho do inserto:** 11
- **Espessura:** 2.38mm
- **Raio de ponta:** 0.4mm

Equipado com:

5 peças

INFORMAÇÃO TÉCNICA

Material	Metal Duro (HM)
Norma	ISO
Código	TCMT110204

SOBRE A MARCA

As máquinas da Optimum para trabalhos em metais, são caracterizadas por altos padrões de qualidade. Há mais de 20 anos que a Optimum Maschine está empenhada no desenvolvimento, construção e produção dos seus produtos. Todos os artigos da Optimum possuem uma qualidade, precisão e longevidade que as diferenciam do restante mercado de máquinas ligadas aos metais.