

REBARBADORA WE 22-230 MVT Ø230MM 2200W

SKU: 4090646400

Esta rebarbadora angular possui um motor Metabo Marathon com proteção contra poeiras patenteada, para maior durabilidade.

IMAGENS ADICIONAIS



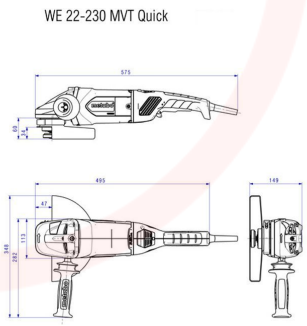

SOBRE

- Desativação eletrónica de segurança: reduz os contragolpes em caso de bloqueio do disco, para elevada proteção do utilizador.
- Punho principal rotativo e punho adicional montável em 3 posições para posição otimizada do punho mesmo ao cortar.
- Resguardo de proteção ajustável sem ferramentas, com fixação antitorção.
- A limitação da corrente com arranque suave previne o acionamento do dispositivo de segurança ao arrancar a

máquina.
- Rebarbadora angular com proteção eletrónica contra sobrecargas e proteção contra rearranque.
- Metabo VibraTech (MVT): sistema de amortecimento integrado e punho adicional para redução das vibrações e proteção do utilizador.
- O interruptor de segurança da Metabo impede o arranque involuntário da máquina.
- Escovas de carvão autosstop (paragem automática) para proteção do motor.
- Aviso luminoso LED em caso de ativação da proteção contra rearranque involuntário ou sobreaquecimento.



GARANTIA XXL - A GARANTIA METABO DE 3 ANOS

As ferramentas elétricas da Metabo possuem uma durabilidade especialmente longa.

Uma vez que apenas necessitam de ser reparadas com pouca frequência, a Metabo desenvolveu uma garantia adicional para si, a garantia XXL. Se se registar, a garantia normal será alargada para 3 anos. Necessita apenas do talão de compra, juntamente com o certificado de garantia XXL, que poderá obter depois de registar as suas máquinas.

Equipada com:
- Punho adicional Metabo VibraTech (MVT);
- Chave de pinos;
- Resguardo de proteção;
- Flange de apoio;
- Porca de aperto.

Referência Metabo: 606464000

INFORMAÇÃO TÉCNICA

Diâmetro do Disco	230mm

Rotações	6.600 rpm
Binário Máximo	14 Nm
Peso	5,8kg
Potência	2200W

SOBRE A MARCA

Em 1923 Albert Schnizler construiu o primeiro berbequim manual chamado “Metallbohrdreher”, tendo sido esta a origem para a escolha do nome da Metabo, hoje com mais de 25 subsidiárias em todo o mundo, estando os seus produtos disponíveis em quase todos os países do mundo.

Apostando fortemente na inovação a Metabo conta já com mais de 700 patentes produzindo ferramentas líderes para as indústrias metalúrgica, industrial, de construção e renovação em todo o mundo. Além equipamentos com fio a Metabo está também totalmente empenhada em desenvolver uma gama totalmente sem fio.

23/11/2026 | Imagens não contratuais. Ressalvam-se eventuais erros tipográficos ou de impressão.