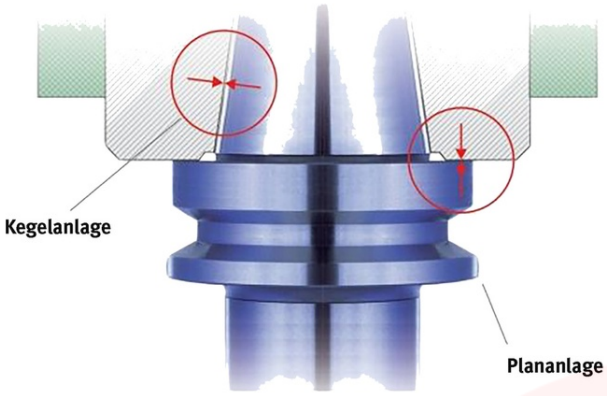

SISTEMA DE FUSO DE CONTACTO DUPLO BIG-PLUS BT 30

SKU: 351512016

O Sistema de Fuso de Contacto Duplo BIG-PLUS BT 30 garante uma estabilidade superior através do seu sistema de contacto simultâneo no cone e na face.

SOBRE

Este sistema de fuso de alta precisão foi desenvolvido para elevar a performance em operações de maquinação exigentes. Com o seu design robusto permite uma fixação firme que minimiza vibrações e melhora a qualidade do acabamento superficial da peça.

- Elevada rigidez do conjunto ferramenta-fuso.
- Aumento da precisão de posicionamento radial e axial.
- Redução significativa da flexão da ferramenta sob cargas pesadas.
- Compatibilidade otimizada com suportes de ferramenta standard.

Principais Características:

- **Tipo de Interface:** BIG-PLUS
- **Tamanho do Cone:** BT 30
- **Sistema de Contacto:** Dual (Cone e Face)

INFORMAÇÃO TÉCNICA

Sistema de Fuso	Contacto Duplo

Modelo	BIG-PLUS
Tamanho do Cone	BT 30

SOBRE A MARCA

As máquinas da Optimum para trabalhos em metais, são caracterizadas por altos padrões de qualidade. Há mais de 20 anos que a Optimum Maschine está empenhada no desenvolvimento, construção e produção dos seus produtos. Todos os artigos da Optimum possuem uma qualidade, precisão e longevidade que as diferenciam do restante mercado de máquinas ligadas aos metais.