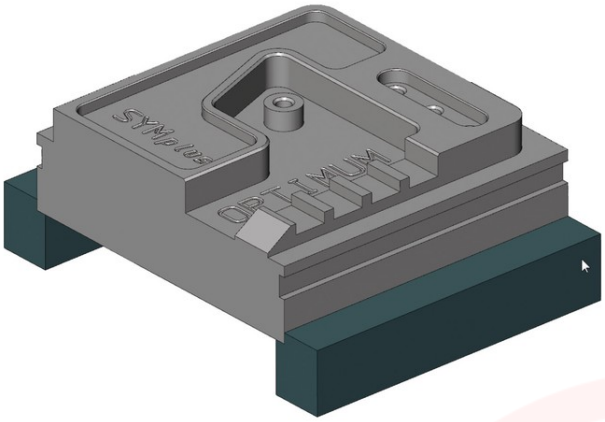

SOFTWARE CNC KELLER SYMPLUS PLUSCARE

SKU: 3581010

O Software CNC KELLER SYMplus plusCARE permite uma programação eficiente e intuitiva de máquinas CNC com integração total de fluxos de trabalho.

IMAGENS ADICIONAIS

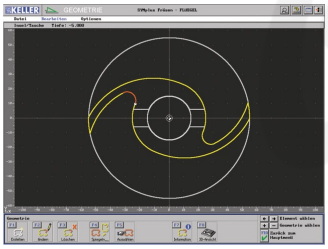

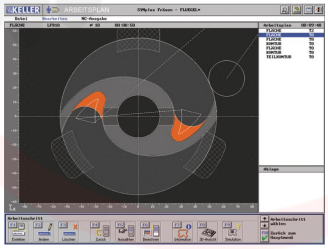

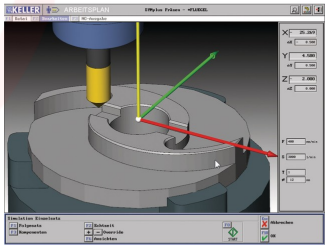

SOBRE

O Software CNC KELLER SYMplus plusCARE oferece uma solução avançada para a programação e simulação de maquinação CNC. Esta ferramenta combina uma interface de utilizador intuitiva com capacidades de cálculo precisas para otimizar os processos de produção industrial.

- Simulação gráfica realista para verificação de trajetórias.
- Compatibilidade estendida com múltiplos comandos CNC.
- Gestão integrada de ciclos de maquinação e ferramentas.

Principais Características:

- **Tipo de Software:** Programação e Simulação CNC
- **Funcionalidade:** plusCARE para suporte e manutenção
- **Compatibilidade:** Sistemas operativos industriais standard
- **Interface:** Visualização gráfica 3D de alta precisão

INFORMAÇÃO TÉCNICA

SOBRE A MARCA

As máquinas da Optimum para trabalhos em metais, são caracterizadas por altos padrões de qualidade. Há mais de 20 anos que a Optimum Maschine está empenhada no desenvolvimento, construção e produção dos seus produtos. Todos os artigos da Optimum possuem uma qualidade, precisão e longevidade que as diferenciam do restante mercado de máquinas ligadas aos metais.