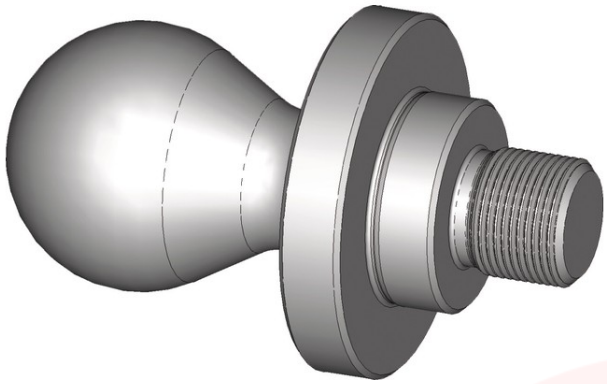

SOFTWARE CNC KELLER SYMPLUS PLUSCARE TORNEAMENTO

SKU: 3581012

O Software CNC KELLER SYMplus plusCARE Torneamento oferece uma solução robusta para a programação e simulação avançada de operações de torneamento.

IMAGENS ADICIONAIS

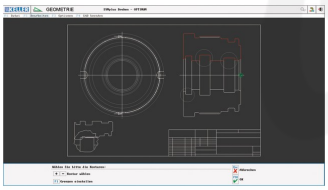

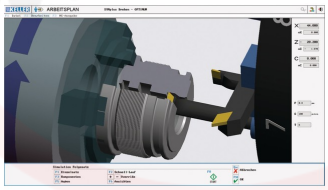

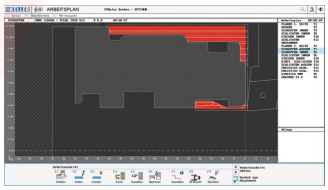

SOBRE

O software KELLER SYMplus plusCARE para torneamento representa uma ferramenta de vanguarda no apoio à programação CNC industrial. Esta solução integra funcionalidades essenciais para garantir a máxima precisão e eficiência nos processos de maquinação em tornos CNC.

- Simulação gráfica 3D realista para verificação de trajetórias de ferramentas.
- Otimização avançada de ciclos de torneamento para redução de tempos de ciclo.
- Interface intuitiva desenhada para facilitar a programação rápida de peças complexas.

Principais Características:

- **Compatibilidade:** Sistemas de controlo CNC modernos
- **Modo de operação:** Torneamento especializado
- **Interface:** Gráfica 3D interativa
- **Funcionalidade:** Simulação de colisões e verificação de trajetórias
- **Atualizações:** Suporte contínuo via plano plusCARE

INFORMAÇÃO TÉCNICA

SOBRE A MARCA

As máquinas da Optimum para trabalhos em metais, são caracterizadas por altos padrões de qualidade. Há mais de 20 anos que a Optimum Maschine está empenhada no desenvolvimento, construção e produção dos seus produtos. Todos os artigos da Optimum possuem uma qualidade, precisão e longevidade que as diferenciam do restante mercado de máquinas ligadas aos metais.