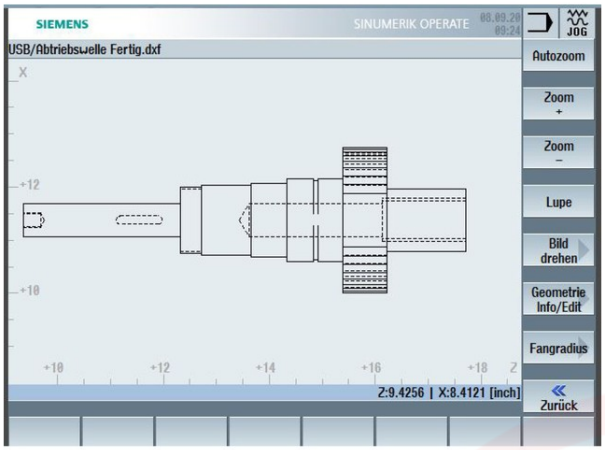

SOFTWARE LEITOR DXF PARA CONTROLO SIEMENS SINUMERIK

SKU: 3584014

O Software Leitor DXF para Controlo SIEMENS SINUMERIK permite a importação direta de desenhos técnicos em formato DXF para o comando da máquina.

SOBRE

O Software Leitor DXF para Controlo SIEMENS SINUMERIK simplifica a integração de desenhos CAD diretamente nos sistemas de controlo CNC da marca. Esta ferramenta otimiza o fluxo de trabalho de programação, convertendo ficheiros de geometria complexa de forma rápida e precisa.

- Elimina a necessidade de programação manual de contornos complexos.
- Garante uma conversão fiável de dados geométricos diretamente para o ambiente SINUMERIK.
- Reduz significativamente o tempo de preparação e o risco de erros de interpretação de desenho.

Principais Características:

- **Compatibilidade:** Sistemas de controlo SIEMENS SINUMERIK
- **Formato de ficheiro:** DXF (Drawing Exchange Format)
- **Funcionalidade:** Importação e conversão direta de contornos

INFORMAÇÃO TÉCNICA

SOBRE A MARCA

As máquinas da Optimum para trabalhos em metais, são caracterizadas por altos padrões de qualidade. Há mais de 20 anos que a Optimum Maschine está empenhada no desenvolvimento, construção e produção dos seus produtos. Todos os artigos da Optimum possuem uma qualidade, precisão e longevidade que as diferenciam do restante mercado de máquinas ligadas aos metais.